米希爾斯光學科技有限公司

規格書

檔案名稱：**MOLUW-FH20-P**

文件編號：_____

制訂部門：工程部

制訂日期：**2009** 年 **9** 月 **1** 日

頁　　數：**3** 頁

文 件 制 修 訂 記 錄

NO	發行日期	制修訂內容	修訂頁次	**E.C.N**	版別
1		新　訂			**1.0**
2					
3					
4					
5					
6					
7					
8					
9					
10					

核淮	審核	制定

米希爾斯光學科技有限公司

檔案名稱	**MOLUW-FH20-P 規格書**					文件編號	
制訂部門	工程部	版別	1.0	頁數	1/3	制訂日期	2009/9/1

品名: 光學 LENS
料號: MOLUW-FH20-P
材質: Lens: PC【耐溫 120℃(Max)】
顏色: Lens（透明）
量測工具: 2 次元、游標卡尺。
公差：±0.15
外觀/機構圖面:

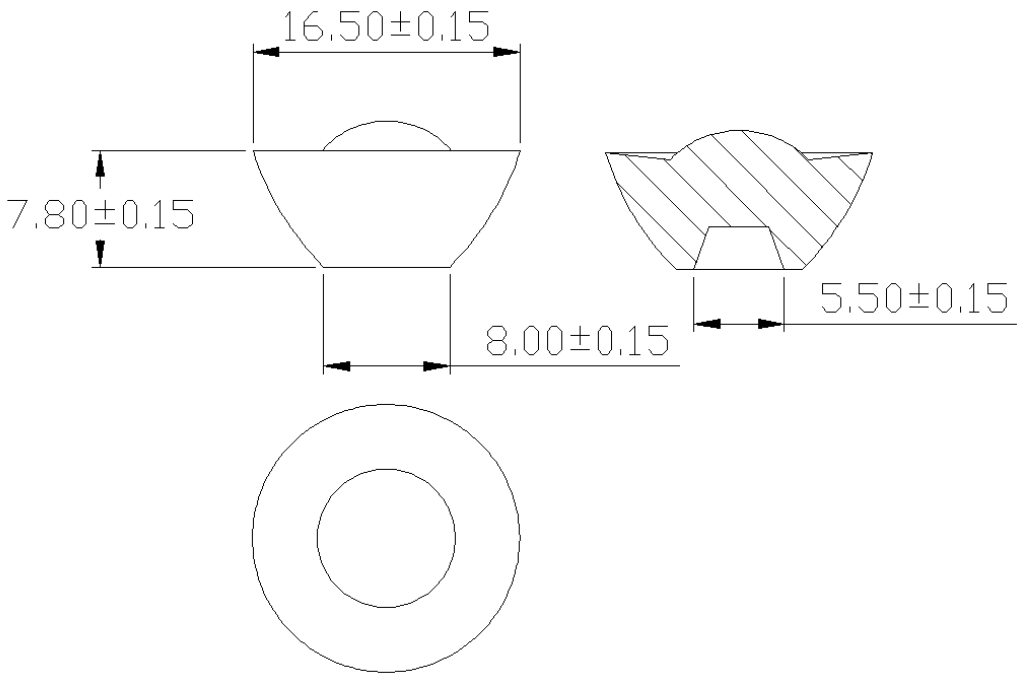

Unit：mm

外觀檢驗：

1.單位：mm

氣泡：

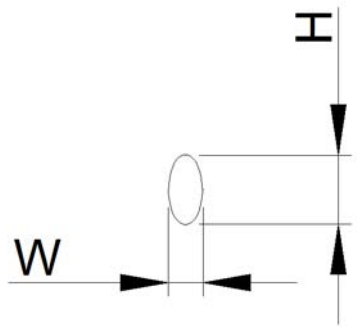

有效範圍	規格 (W+H)/2=D	容許數量
	D ≦ 0.10 mm	不限
	0.10 < D ≦ 0.15 mm	2
	0.15 < D ≦ 0.20 mm	1
	0.20 < D ≦ 0.25 mm	0

刮傷：

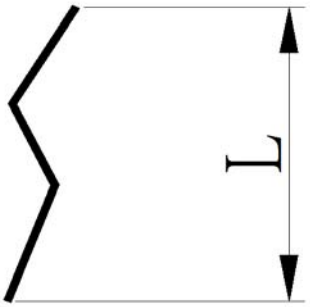

有效範圍	規格 長(L)	容許數量
	L ≦ 0.05mm	不限
	0.10 < L ≦ 0.15 mm	2
	0.15 < L≦ 0.20 mm	1
	0.20 < L ≦ 0.25 mm	0

油污：產品曬紋部分不可有油污造成的亮處。

黑點：產品正面目視不能有。

雜質：產品正面目視不可有；不可有異色。

組裝：LENS 表面不可有刮傷、油污、黑點、指紋等不良，底部刮傷 0.05*3cm 允許； lens 發光區（六個未曬紋點上）不可有黑點、髒污、異色等不良；Lens 與 Housing 組裝時， Housing 卡鉤位需卡住 Lens，留意卡鉤位不可變形、斷裂；組件不可有鬆動、不可搖動之狀況。

縮水：Housing 底部輕微縮水可接受，LENS 表面不可接受。

刮傷：Housing 底部或側面刮傷可接受，LENS 表面不可接受。

核准說明:

此 MOLUW-FH20-P 之外觀及尺寸經檢驗與量測後，符合產品規格需求，故制訂此文件予以核准。

米希爾斯光學科技有限公司

檔案名稱	**MOLUW-FH20-P 規格書**					文件編號	
制訂部門	工程部	版別	1.0	頁數	3/3	制訂日期	2009/9/1

測試環境：暗室 / 測試距離：1 米	光源型號	OSRAM LUW W5AM
	電流(A)	0.35
	電壓(V)	3.2

MOLUW-FH20-P	Beam Pattern

Angular Intensity Distribution	Shine on one degree diagram
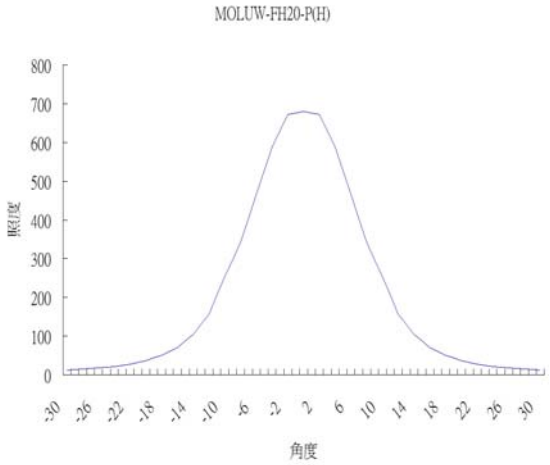 角度(10%) :20°	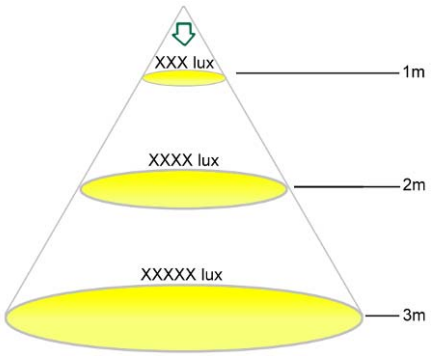

測試距離(米)	照度(lux)
1 米	680lux
2 米	170lux
3 米	76lux